第２８回全国高等学校剣道選抜大会
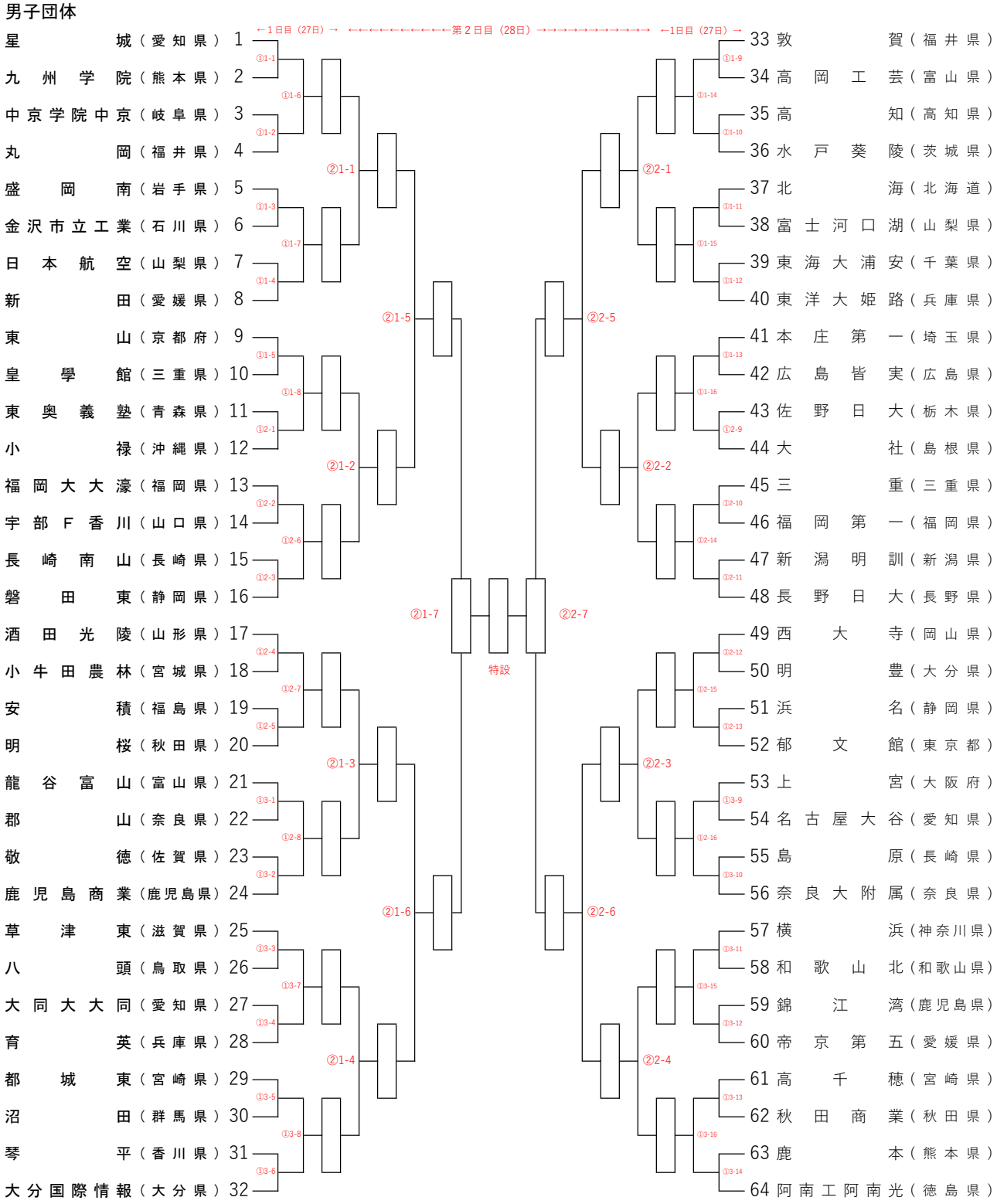
男子団体