第２７回全国高等学校剣道選抜大会

男子団体

←1日目(27日)→ ←←←←←←←←←←第2日目(28日)→→→→→→→→→→→→ ←1日目(27日)→

1	小山	栃木県
2	帝京第五	愛媛県
3	新潟明訓	新潟県
4	鹿児島商業	鹿児島県
5	龍谷富山	富山県
6	福大大濠	福岡県
7	水戸葵陵	茨城県
8	高松商業	香川県
9	城北	徳島県
10	小牛田農林	宮城県
11	和歌山工業	和歌山県
12	西陵	長崎県
13	東洋大姫路	兵庫県
14	国士舘	東京都
15	敬徳	佐賀県
16	盛岡第四	岩手県
17	広	広島県
18	東海大浦安	千葉県
19	磐田東	静岡県
20	埼玉栄	埼玉県
21	山口鴻城	山口県
22	九州学院	熊本県
23	安積	福島県
24	山形南	山形県
25	五所川原第一	青森県
26	米子松蔭	鳥取県
27	秋田南	秋田県
28	宮崎日大	宮崎県
29	久御山	京都府
30	星城	愛知県
31	清風	大阪府
32	高山西	岐阜県
33	龍谷大平安	京都府
34	桐蔭学園	神奈川県
35	樟南	鹿児島県
36	奈良大附属	奈良県
37	仙台育英	宮城県
38	立教新座	埼玉県
39	翔凜	千葉県
40	高千穂	宮崎県
41	明豊	大分県
42	東海大札幌	北海道
43	明和県央	群馬県
44	東海大星翔	熊本県
45	三重	三重県
46	龍谷	佐賀県
47	育英	兵庫県
48	興南高	沖縄県
49	島原	長崎県
50	磐城桜が丘	福島県
51	明徳義塾	高知県
52	土浦日大	茨城県
53	敦賀	福井県
54	東海大仰星	大阪府
55	比叡山	滋賀県
56	名古屋大谷	愛知県
57	日本航空	山梨県
58	麗澤瑞浪	岐阜県
59	倉敷	岡山県
60	長野日大	長野県
61	大社	島根県
62	佐野日大	栃木県
63	池新田	静岡県
64	金沢市立工業	石川県

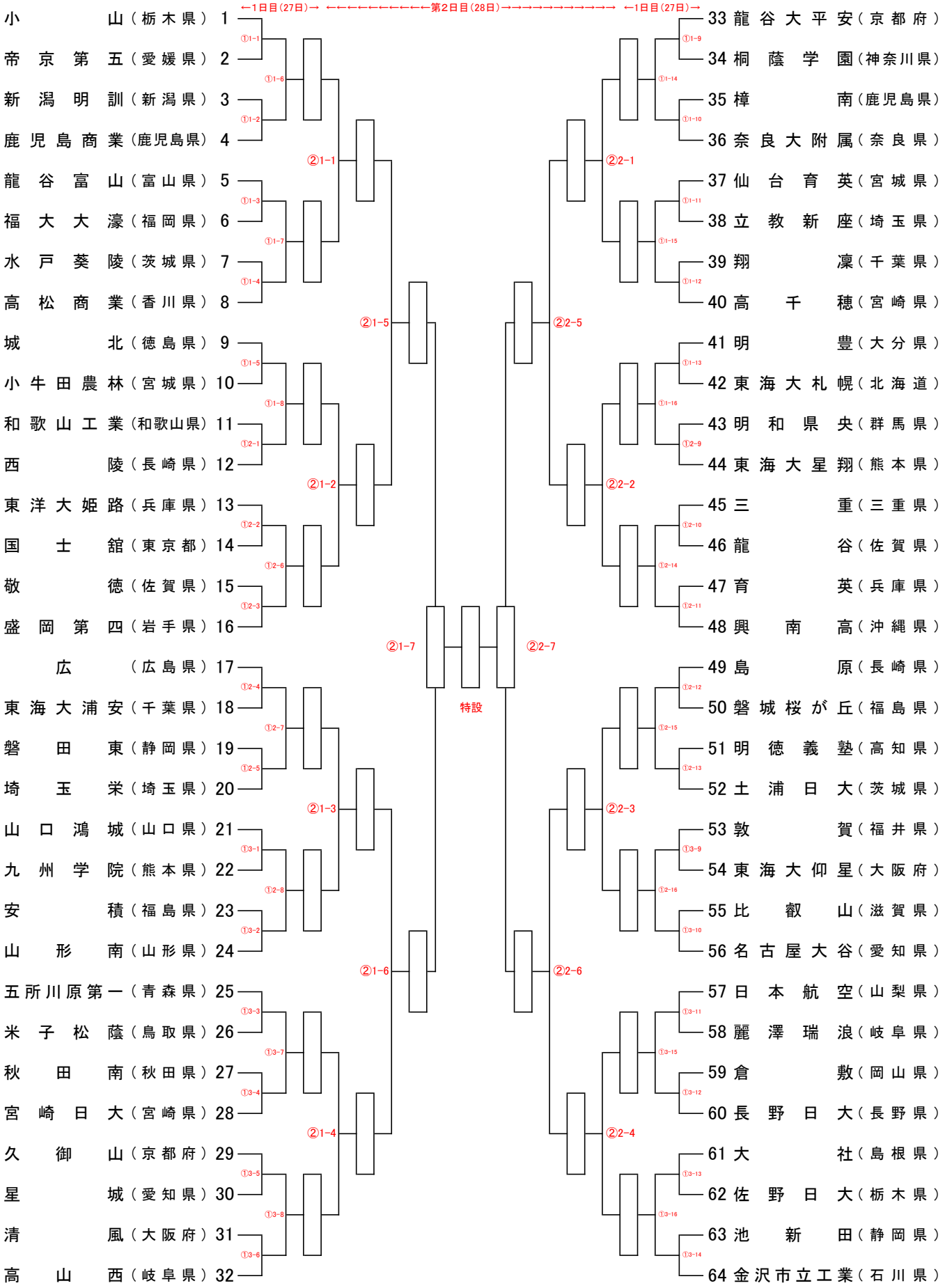

第２７回全国高等学校剣道選抜大会

女子団体

←1日目(27日)→ ←←←←←←←←←←第2日目(28日)→→→→→→→→→→→→ ←1日目(27日)→

1	新潟中央	（新潟県）
2	守谷	（茨城県）
3	大同大大同	（愛知県）
4	柴田	（宮城県）
5	東京学館浦安	（千葉県）
6	本庄第一	（埼玉県）
7	共愛学園	（群馬県）
8	高松商業	（香川県）
9	長崎日大	（長崎県）
10	広	（広島県）
11	山口県桜ケ丘	（山口県）
12	矢板中央	（栃木県）
13	磐田西	（静岡県）
14	甲子園	（兵庫県）
15	高山西	（岐阜県）
16	鹿児島実業	（鹿児島県）
17	札幌日大	（北海道）
18	桐蔭学園	（神奈川県）
19	富岡西	（徳島県）
20	米子松蔭	（鳥取県）
21	左沢	（山形県）
22	筑紫台	（福岡県）
23	甲府南	（山梨県）
24	聖光学院	（福島県）
25	大社	（島根県）
26	済美	（愛媛県）
27	東海大菅生	（東京都）
28	小禄	（沖縄県）
29	皇學館	（三重県）
30	和歌山工業	（和歌山県）
31	高千穂	（宮崎県）
32	高岡工芸	（富山県）
33	五泉	（新潟県）
34	島原	（長崎県）
35	富岡東	（徳島県）
36	健大高崎	（群馬県）
37	八代白百合	（熊本県）
38	土浦湖北	（茨城県）
39	久御山	（京都府）
40	拓大紅陵	（千葉県）
41	奈良大附属	（奈良県）
42	文星女子	（栃木県）
43	高知	（高知県）
44	郡上	（岐阜県）
45	樟南	（鹿児島県）
46	金沢	（石川県）
47	須磨学園	（兵庫県）
48	三重総合	（大分県）
49	盛岡南	（岩手県）
50	三養基	（佐賀県）
51	帝京第五	（愛媛県）
52	敦賀	（福井県）
53	浜松聖星	（静岡県）
54	秋田北	（秋田県）
55	履正社	（大阪府）
56	淑徳巣鴨	（東京都）
57	日高	（和歌山県）
58	岡山商大附属	（岡山県）
59	東奥義塾	（青森県）
60	鵬翔	（宮崎県）
61	佐久長聖	（長野県）
62	草津東	（滋賀県）
63	星城	（愛知県）
64	中村学園女子	（福岡県）

①4-1 ①4-6 ①4-2 ②4-1 ①4-3 ①4-7 ①4-4 ②4-5 ①4-5 ①4-8 ①5-1 ②4-2 ①5-2 ①5-6 ①5-3 ②4-7 特設 ②5-7 ①5-4 ①5-7 ①5-5 ②4-3 ①6-1 ①5-8 ①6-2 ②4-6 ①6-3 ①6-7 ①6-4 ②4-4 ①6-5 ①6-8 ①6-6

①4-9 ①4-14 ②4-10 ②5-1 ②4-11 ①4-15 ②4-12 ②5-5 ①4-13 ①4-16 ①5-9 ②5-2 ①5-10 ①5-14 ①5-11 ①5-12 ①5-15 ①5-13 ②5-3 ①6-9 ①5-16 ①6-10 ①6-11 ①6-15 ①6-12 ②5-6 ②5-4 ①6-13 ①6-16 ①6-14